# Ficha técnica de produto

Technique product file / Ficha técnica de produto

Data: 09.07.2024 Versão: 1.0

# IN.27.500.E.B / IN.27.500.E.W

**Sistemas de controlo de acessos /**
Access control systems /
Sistemas de control de accesos

ET: 3692 / 2024

**Documento confidencial /** Confidential document / Documento confidencial **© JNF 2024 www.jnf.pt**

VOYAGER
ACCESS CONTROL SYSTEMS

| | |
|---|---|
| **Descrição /** Description / Descripción | **Kit completo de fechadura de controlo de acessos CITY/** |
| | Complete set of access control lock CITY/ |
| | Kit completo de cerradura de control CITY |
| **Versão /** Version / Versión | **1.0** |
| **Data /** Date / Data | **09.07.2024** |
| **Material /** Material / Material | **Aço Inox /** Stainless Steel / Acero inoxidable **- EN 1.4301** |
| **Acabamento /** Finish / Acabado | **Satinado /** Satin / Satin |
| **Info. Embalagem /** Package / Embalage | |
| **Código de Barras /** Bar code / Codigo de barras | |
| **Unidade /** Unit / Unidad | **1 Set** |

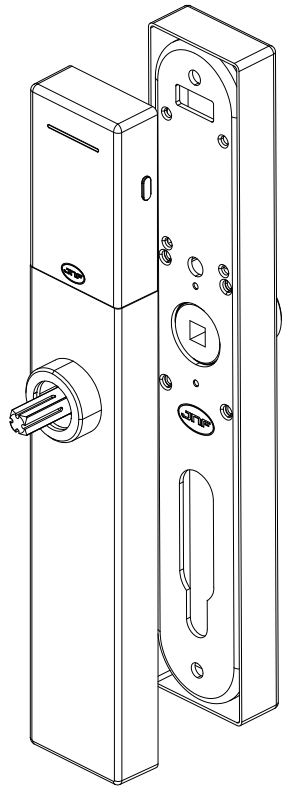

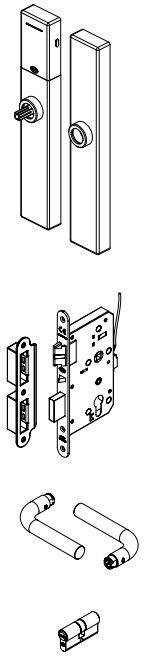

***Kit completo de fechadura de controlo de acessos CITY.***
***Placa cega em ambos os lados. Puxador IN.00.028.SR. Fechadura de embutir IN.20.601.R, com função antipânico e anti cartão. Certificação CE, corta-fogo/fumo (EN12209/EN179). Switch de ligação ao controlo de acessos que monitoriza o fecho pelo interior. Cilindro europeu IN.19.S05.30.30 (fica oculto, podendo ser acedido em caso de emergência).***

***Coberturas em aço inoxidável AISI 304 disponíveis em 5 acabamentos, satinado (standard), PVD Titanium (preto, dourado, cobre e chocolate) e Microsafe a solução antimicrobiana JNF.***

*Complete set of access control lock CITY.*

*Blind plate on both sides. Handle IN.00.028.SR IN.20.601.R mortice lock, with anti-panic and anti-card function. CE Certification, Fireproof / Smoke - (EN 12209/EN 179). Connection switch to the access control that monitors the dead bolt from the inside. European profile cylinder IN.19.S05.30.30 (hidden and accessible in case of emergency).*

*Covers in stainless steel AISI 304 available in 5 finishes, satin (standard), PVD titanium (black, gold, copper and chocolate) and Microsafe the antimicrobial JNF solution.*

*Kit completo de cerradura de control de acceso CITY.*
*Placa ciega em ambos lados. Manilla IN.00.028.SR. Cerradura IN.20.601.R, con función anti-pánico y anti-tarjeta. Certificación CE, fuego/humo (EN 12209/EN 179). Interruptor de conexión al control de acceso que supervisa lo bloqueo desde el interior. Cilindro europeo IN.19.S05.30.30 (está oculto y se puede acceder en caso de emergencia).*

*Cubiertas en acero inoxidable AISI 304 disponibles en 5 acabados, satinado (estándar), titanio PVD (negro, oro, cobre y chocolate) y Microsafe la solución antimicrobiana JNF.*

CE · Bluetooth · Gateway · Play Store · Apple Store · MIFARE© · AAA · USB TYPE C

PVD TITANIUM BLACK · PVD TITANIUM GOLD · PVD TITANIUM COPPER · PVD TITANIUM CHOCOLATE · PVD TITANIUM MICROSAFE

T. (+351) 224 663 230 / F. (+351) 224 839 841 / e-mail - jnf@jnf.pt / www.jnf.pt

Os produtos apresentados seguem especificações técnicas internas da J. Neves e Filhos S.A. As dimensões são meramente indicativas. Reservamos o direito de fazer alterações técnicas que permitam a melhor performance dos nossos produtos, sem aviso prévio. Todos os desenhos e fotografias são propriedade intelectual da J. Neves e Filhos S.A. As medidas apresentadas estão em milimetros.

The presented products follow technical specifications from J. Neves e Filhos S.A. The dimensions of the pieces are merely a reference. We reserve the right to introduce technical improvements in our products without previous advice. All drawings and photographs are the intelectual property of J. Neves e Filhos S. A. The measures are presented in millimeters

Los produtos presentados siguen las especificaciones técnicas de J. Neves e Filhos S. A. Las dimensiones son indicativas. Nos reservamos el derecho de realizar modificaciones técnicas que permitan obtener un rendimiento óptimo de nuestros productos sin previo aviso. Todos los dibujos y fotografías son propiedad intelectual de J. Neves e Filhos S. A. Las medidas se presentan en milímetros

Rua das Mimosas, 849/851
Zona Industrial das Mimosas
S. Pedro da Cova | Ap. 75 4424-909
Gondomar PORTUGAL

# Ficha técnica de produto

Technique product file / Ficha técnica de produto

Data: 09.07.2024 Versão: 1.0

# IN.27.500.E.B / IN.27.500.E.W

**Sistemas de controlo de acessos /**
Access control systems /
Sistemas de control de accesos

ET: 3692 / 2024

**Documento confidencial /** Confidential document / Documento confidencial **© JNF 2024 www.jnf.pt**

| | |
|---|---|
| **Descrição /** Description / Descripción | **Kit completo de fechadura de controlo de acessos CITY /** |
| | Complete set of access control lock CITY / |
| | Kit completo de cerradura de control CITY |
| **Versão /** Version / Versión | **1.0** |
| **Data /** Date / Data | **09.07.2024** |

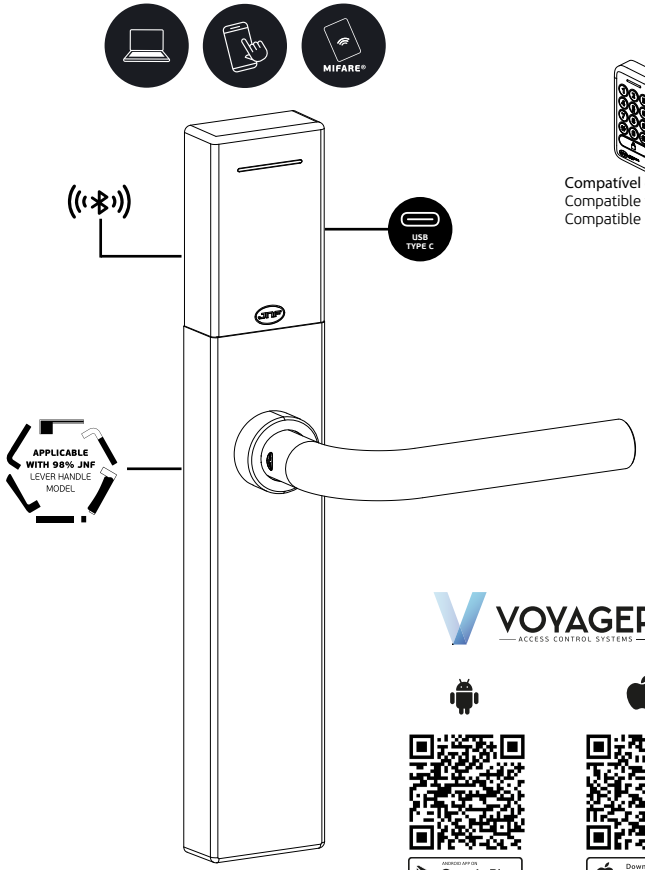

Compatível com IN.27.530
Compatible with IN.27.530
Compatible con IN.27.530

VOYAGER
ACCESS CONTROL SYSTEMS

Google Play
App Store

*BLE MODE*

*ONLINE MODE*

**CARACTERÍSTICAS PRINCIPAIS**
- Tecnologia Bluetooth 4.0
- Tecnologia Mifare 13.56MHZ (máx. 1000)
- Luz LED
- Som
- Entrada USB-C para alimentação externa (no caso de falha de baterias)
- Disponível em 5 acabamentos, standard satinado, PVD (preto, dourado, cobre e chocolate) e MicroSAFE a solução antimicrobiana da JNF
- Possibilidade de escolher diferentes modelos de puxador da gama JNF (puxador fica livre do lado exterior, sendo activado após autenticação)
- Possibilidade de passar para modo de fechadura de passagem
- Possível instalar em portas com fechaduras existentes
- Compatível com fechaduras DIN
- Compatível com cilindros de perfil europeu
- Quadra: 8x8mm
- Possibilidade de abertura com chave mecânica em caso de emergência (recomendado)
- Corpo exterior em aço inoxidável EN 1.4301
- Rotação do puxador: 45º
- Compatível com portas de 35mm a 60mm de espessura.
- Distância entre o puxador e cilindro: 70 mm a 102 mm.

**MAIN FEATURES**
- Bluetooth 4.0 technology
- Mifare 13.56MHZ technology (max. 1000)
- LED light with status indication
- Sounds for installation assistance
- USB-C input for external power (in case of battery failure)
- Possibility to choose different models of handle from the JNF range (handle is free on the outside, being activated only after authentication)
- Possibility to activate to passage mode
- Possible to install on doors with existing locks
- Compatible with DIN locks
- Compatible with European profile cylinders
- Spindle: 8x8mm.
- Possibility of opening with mechanical key for emergency (recommended)
- Exterior body, stainless steel EN 1.4301
- Handle rotation: 45º
- Compatible with doors from 35mm to 60mm thick.
- Distance between handle and cylinder: 70 mm to 102mm.

**CARACTERÍSTICAS PRINCIPALES**
- Tecnologia Bluetooth 4.0
- Tecnología Mifare 13,56 MHZ (máx. 1000)
- Luz LED con indicación de estado
- Sonidos para la asistencia de instalación
- Entrada USB-C para alimentación externa (en caso de fallo de la batería)
- Disponible em 5 acabamentos, satinado estándar, PVD (preto, dourado, cobre y chocolate) e MicroSAFE la soluccion microbiana de JNF
- Posibilidad de elegir diferentes modelos de manilla de la gama JNF (la manilla esta libre en el exterior, que se activa sólo después de la autenticación)
- Posibilidad de activarse modo de paso.
- Posibilidad de instalar en puertas con cerraduras existentes. Compatible con cerraduras DIN
- Compatible con cilindros de perfil europeos
- Cuadradillo: 8x8mm
- Posibilidad de apertura con llave mecánica para emergencia (recomendado).
- Cuerpo exterior, acero inoxidable EN 1.4301
- Rotación de la manilla: 45º
- Compatible con puertas de 35mm a 60mm de espesor
- Distancia entre manilla y cilindro: 70mm a 102mm

**DADOS TÉCNICOS:**
- 3 pilhas alcalinas LR03-1,5V AAA (Opcional 3 baterias de lítio FR03-AAA 1,5V)
- Consumo de estático: 12uA
- Consumo dinâmico: 300mA
- Número de ciclos: de 40.000 a 70.000, com 1 conjunto de baterias (variável conforme condições ambientais)
- Aviso bateria baixa: 200 ciclos, após a primeira advertência
- Temperatura: -10º/55ºC
- Humidade: 20-80%

**TECHNICAL DATA:**
- 3 alkaline batteries LR03-1,5V AAA (Optional 3 lithium batteries FR03 - AAA 1.5V)
- Static consumption: 12uA
- Dynamic Consumption: 300mA
- Number of cycles: from 40,000 to 70,000, with 1 set of batteries (variable according to environmental conditions)
- Low battery warning: 200 cycles, after the first warning
- Temperature: -10º/55ºC
- Humidity:

**DATOS TÉCNICOS:**
- 3 baterías alcalinas LR03 - 1.5V AAA (Opcional 3 baterías de litio FR03 - AAA 1.5V)
- Consumo estático: 12uA
- Consumo dinámico: 300mA
- Número de ciclos: de 40.000 a 70.000, con 1 juego de baterías (Variable según condiciones ambientales)
- Advertencia de batería baja: 200 ciclos, después de la primera advertencia
- Temperatura: -10 º/55ºC
- Humedad 20-80%

T. (+351) 224 663 230 / F. (+351) 224 839 841 / e-mail - jnf@jnf.pt / www.jnf.pt

**Os produtos apresentados seguem especificações técnicas internas da J. Neves e Filhos S.A. As dimensões são meramente indicativas. Reservamos o direito de fazer alterações técnicas que permitam a melhor performance dos nossos produtos, sem aviso prévio. Todos os desenhos e fotografias são propriedade intelectual da J. Neves e Filhos S.A. As medidas apresentadas estão em milimetros.**

The presented products follow technical specifications from J. Neves e Filhos S.A. The dimensions of the pieces are merely a reference. We reserve the right to introduce technical improvements in our products without previous advice. All drawings and photographs are the intelectual property of J. Neves e Filhos S. A. The measures are presented in millimeters

Los produtos presentados siguen las especificaciones técnicas de J. Neves e Filhos S. A. Las dimensiones son indicativas. Nos reservamos el derecho de realizar modificaciones técnicas que permitan obtener un rendimiento óptimo de nuestros productos sin previo aviso. Todos los dibujos y fotografías son propiedad intelectual de J. Neves e Filhos S. A. Las medidas se presentan en milímetros

**Rua das Mimosas, 849/851**
**Zona Industrial das Mimosas**
**S. Pedro da Cova | Ap. 75 4424-909**
**Gondomar PORTUGAL**

**Documento confidencial /** Confidential document / Documento confidencial © **JNF 2024 www.jnf.pt**

| | |
|---|---|
| **Descrição /** Description / Descripción | **Kit completo de fechadura de controlo de acessos CITY/** |
| | Complete set of access control lock CITY / |
| | Kit completo de cerradura de control CITY |
| **Versão /** Version / Versión | **1.0** |
| **Data /** Date / Data | **09.07.2024** |

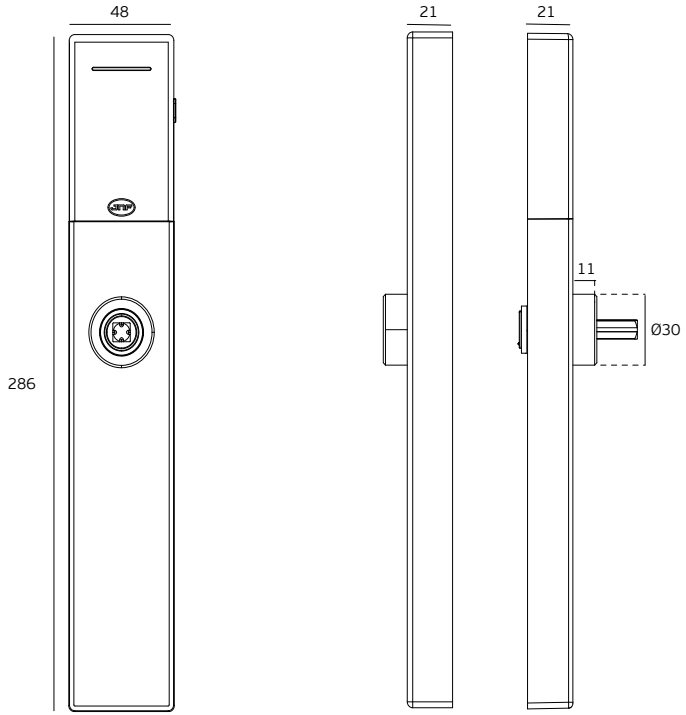


**Exemplo para a fechadura IN.20.601 ou IN20.601.R /**
Exemple for lock IN.20.601 or IN.20.601.R /
Ejemplo para la cerradura IN.20.601 o IN.20.601.R

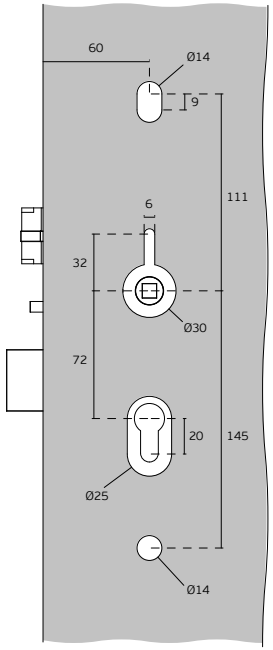


T. (+351) 224 663 230 / F. (+351) 224 839 841 / e-mail - jnf@jnf.pt / www.jnf.pt

Os produtos apresentados seguem especificações técnicas internas da J. Neves e Filhos S.A. As dimensões são meramente indicativas. Reservamos o direito de fazer alterações técnicas que permitam a melhor performance dos nossos produtos, sem aviso prévio. Todos os desenhos e fotografias são propriedade intelectual da J. Neves e Filhos S.A. As medidas apresentadas estão em milimetros.

The presented products follow technical specifications from J. Neves e Filhos S.A. The dimensions of the pieces are merely a reference. We reserve the right to introduce technical improvements in our products without previous advice. All drawings and photographs are the intelectual property of J. Neves e Filhos S. A. The measures are presented in millimeters

Los produtos presentados siguen las especificaciones técnicas de J. Neves e Filhos S. A. Las dimensiones son indicativas. Nos reservamos el derecho de realizar modificaciones técnicas que permitan obtener un rendimiento óptimo de nuestros productos sin previo aviso. Todos los dibujos y fotografías son propiedad intelectual de J. Neves e Filhos S. A. Las medidas se presentan en milímetros

Rua das Mimosas, 849/851
Zona Industrial das Mimosas
S. Pedro da Cova | Ap. 75 4424-909
Gondomar PORTUGAL