OL 95

DE Schrägfenster
EN Angular window
ES Ventanas inclinadas
FR Fenêtre trapézoïdale
PL Okno skośne
RU Скошенное окно
ZH 斜向窗口

085349-05

GEZE

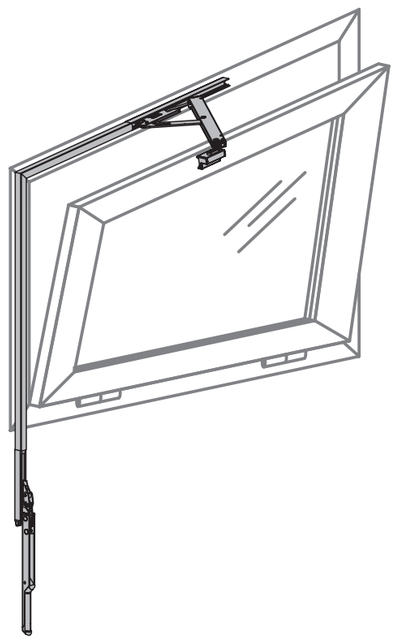

159976-..

www.geze.de

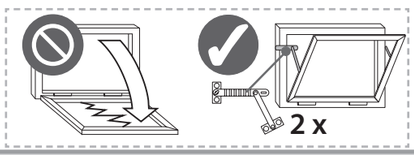

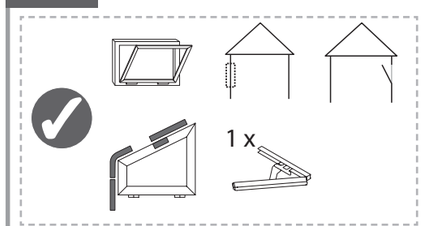

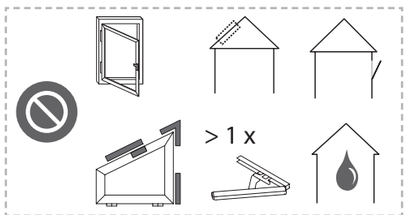

40445-EP-08

a max. [mm]	max. [kg/m2]	max. [kg]
1200	20	60
1100	25	60
1000	30	60

[mm]	
P min.	475
P max.	1800
e min.	275
e max.	P/2
f min.	200

a > 1000 [mm]	P > 1200 [mm]
030519	030519

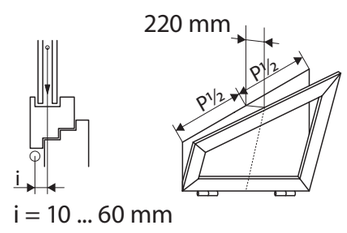

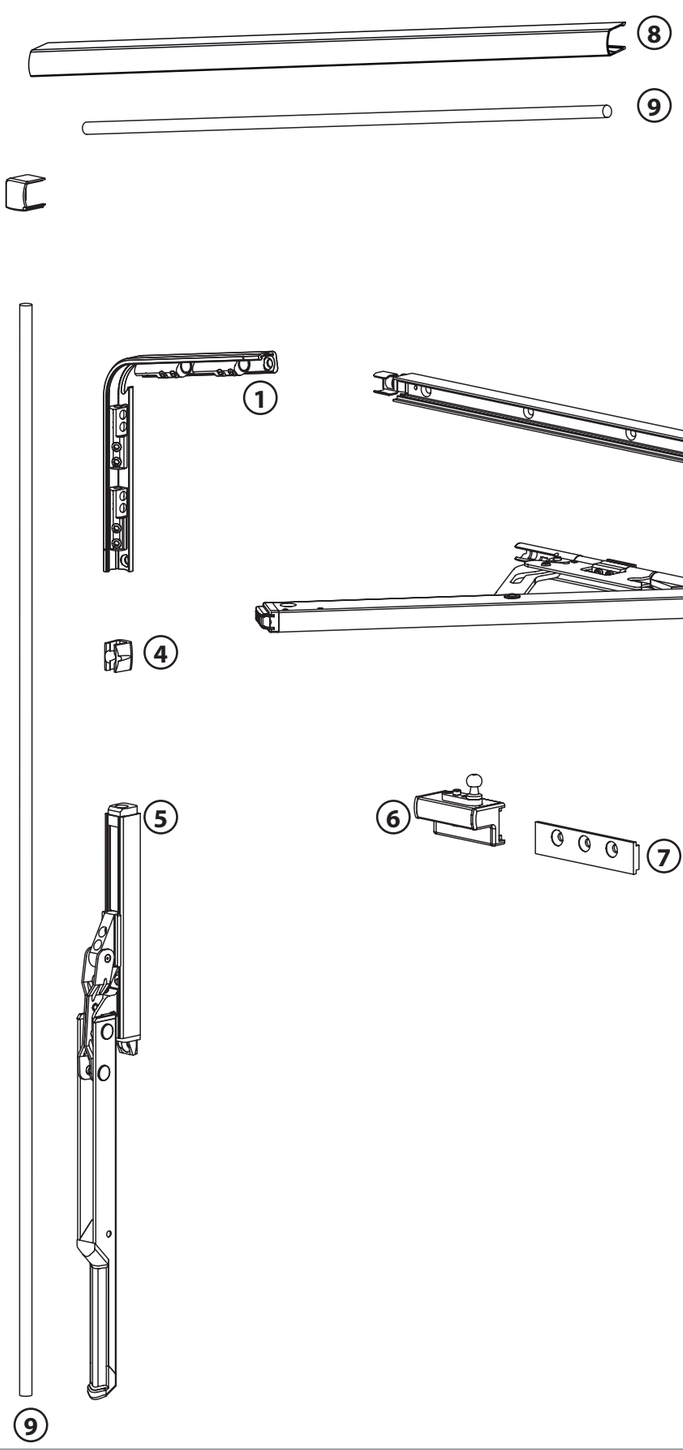

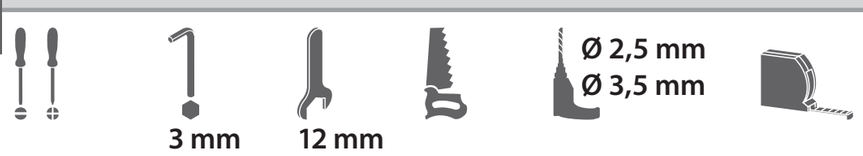

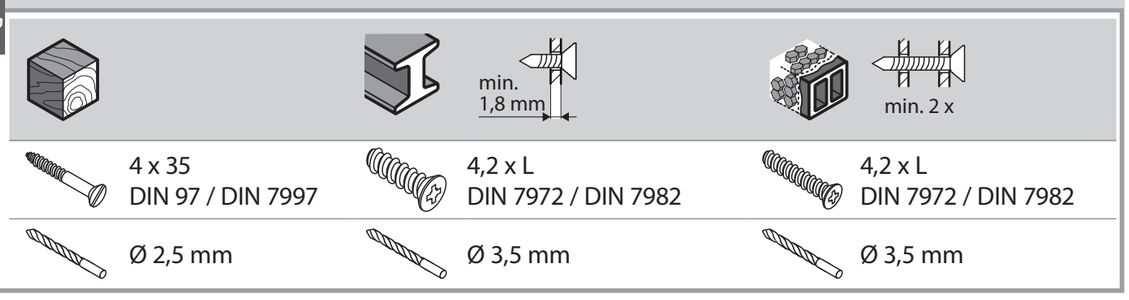

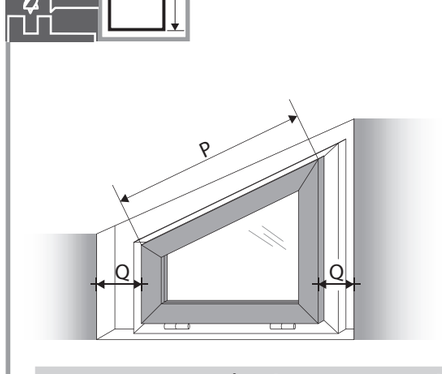

α	b min. [mm]	a min. [mm]	a1 min. [mm]
< 30°	500	500	1000
30° ... 40°	660	450	900
40° ... 50°	780	400	800

	D min. [mm]	Y [mm]
	12 ... 18	D + 9
	≥ 10	D + 10

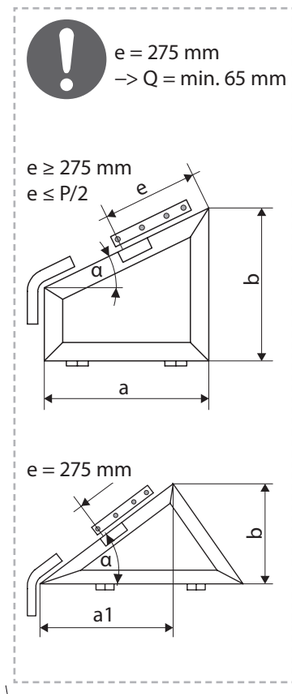

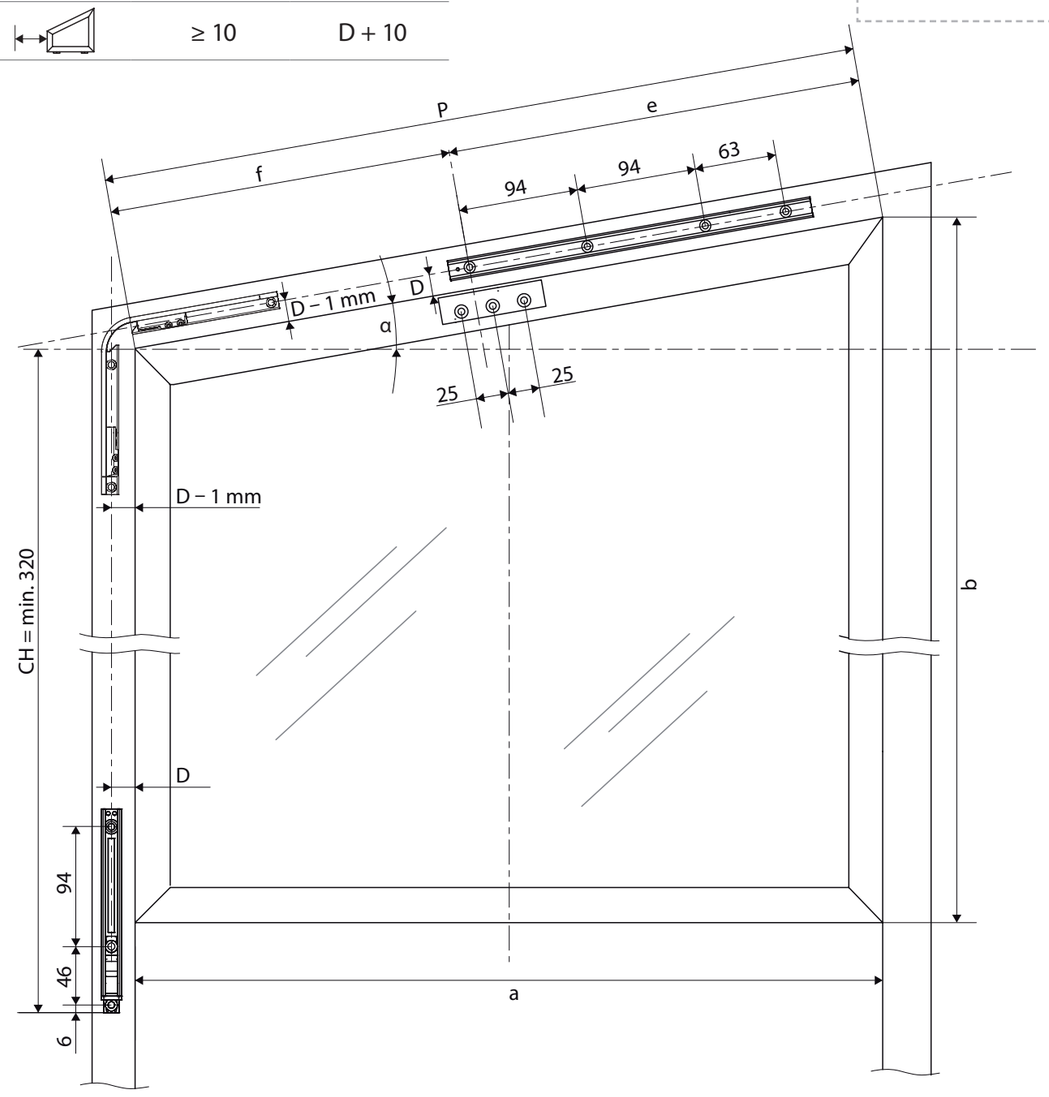

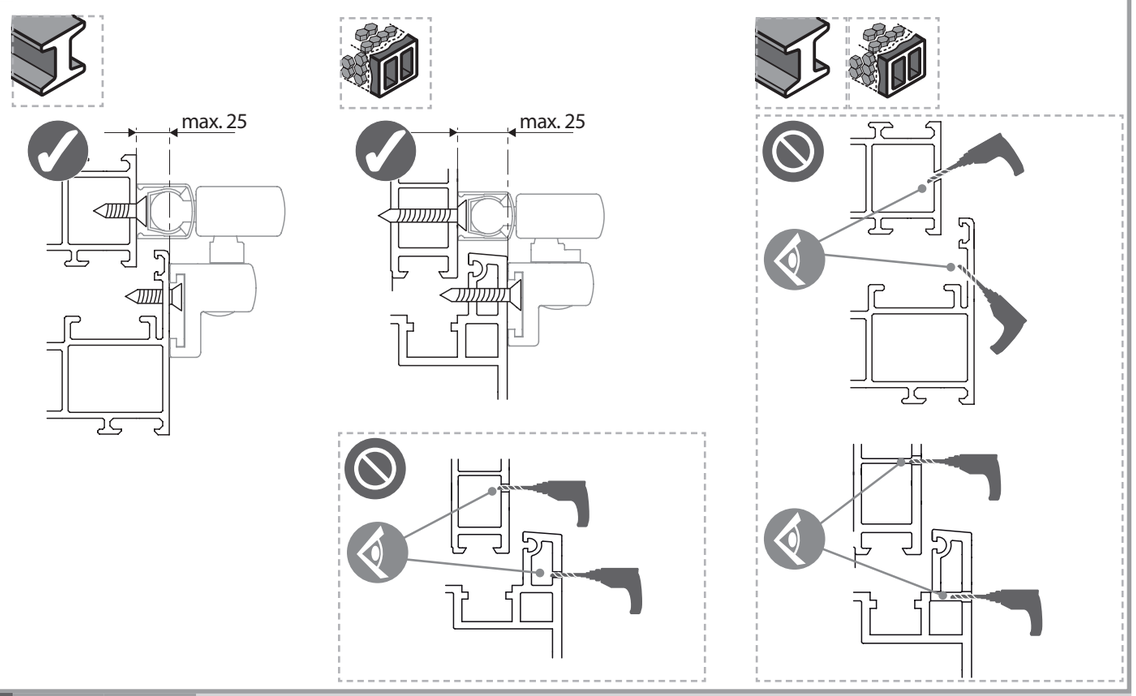

D, F, Y

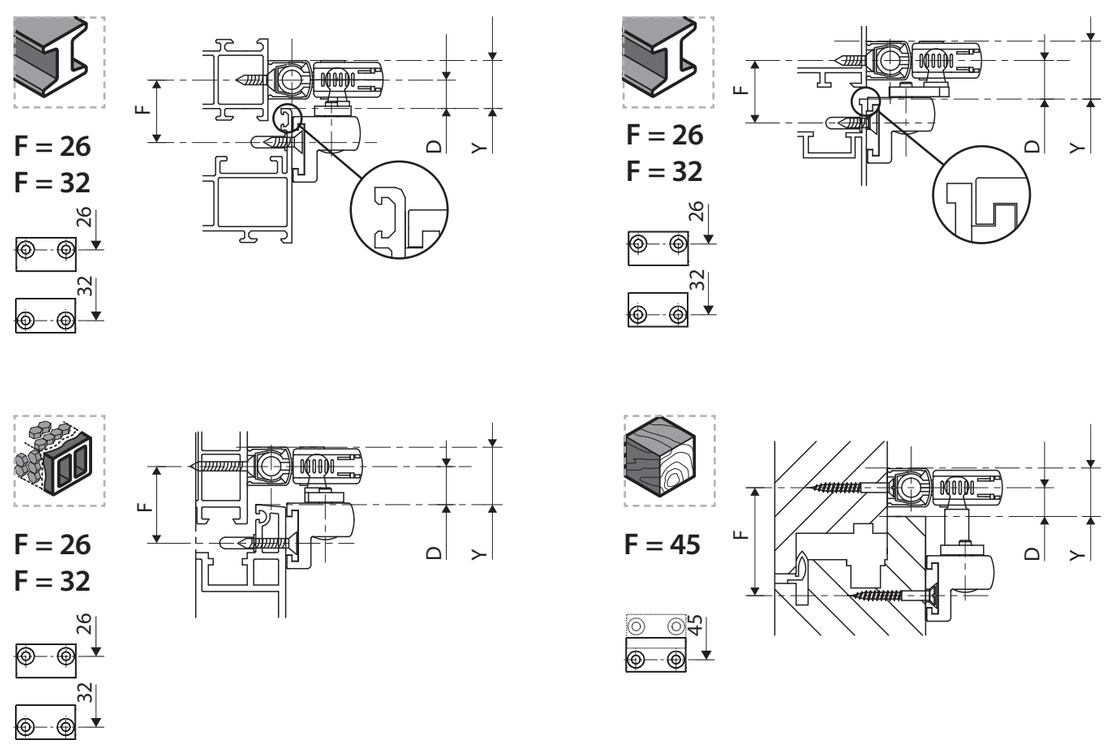

1

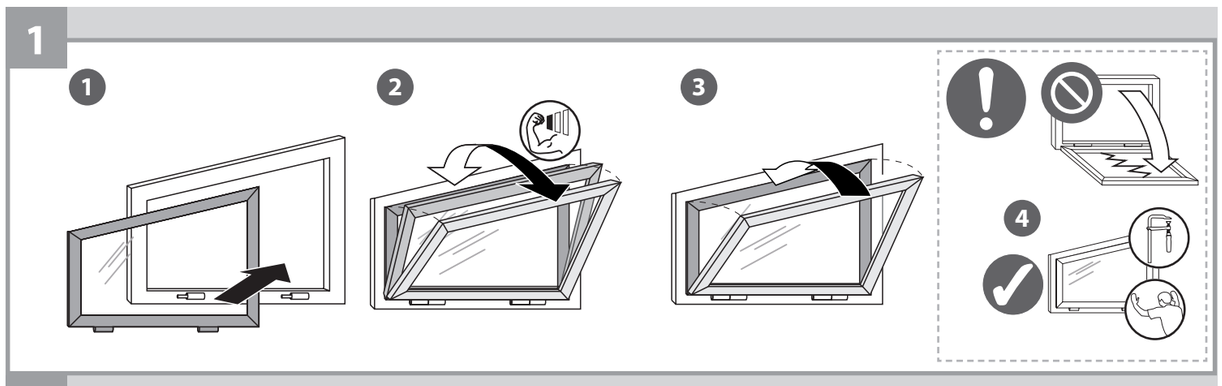

2

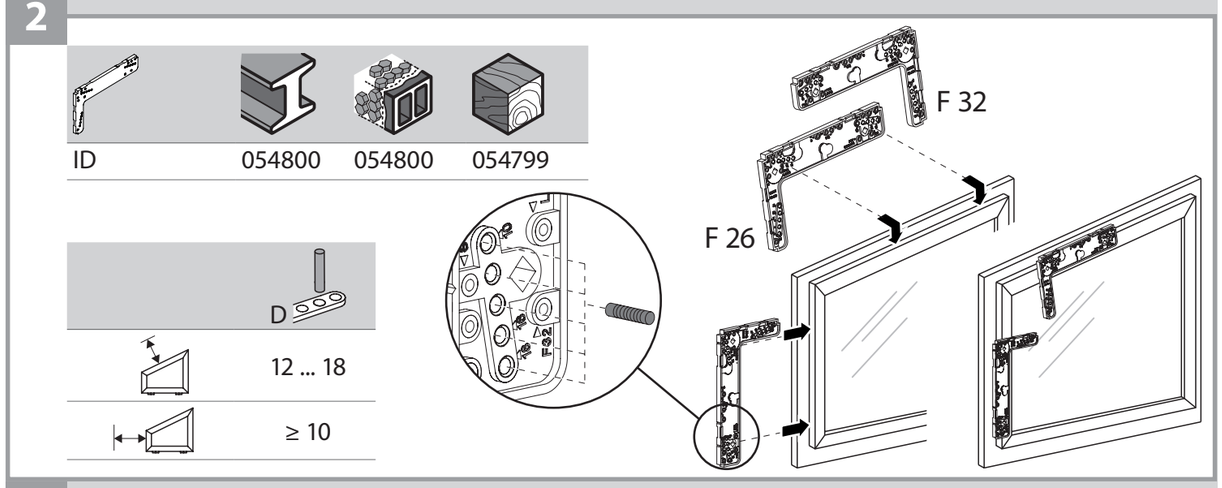

3

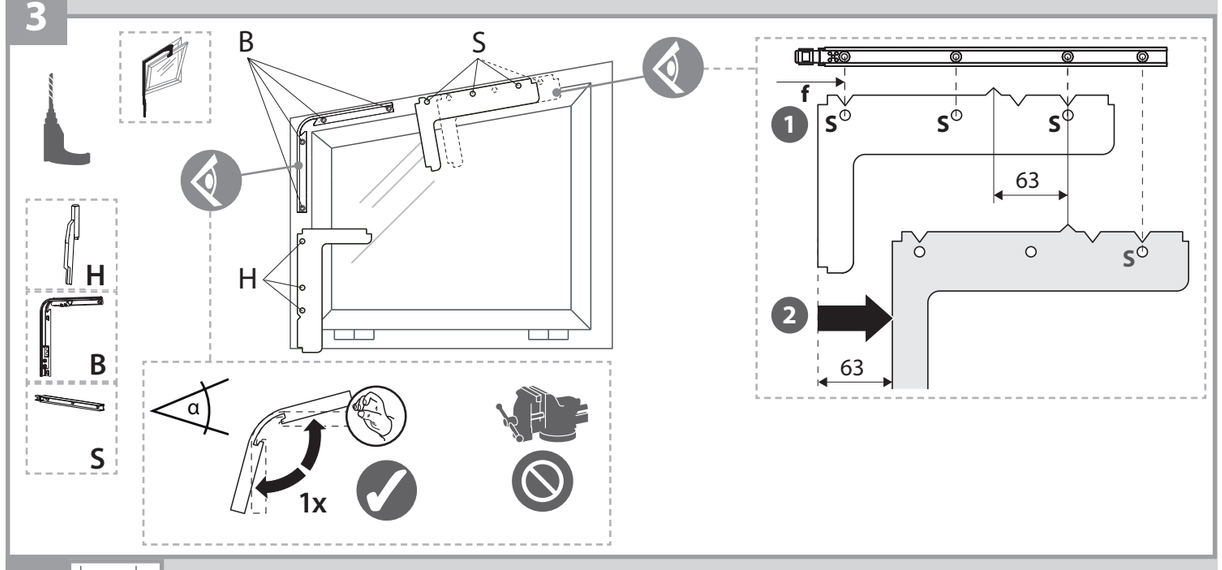

4

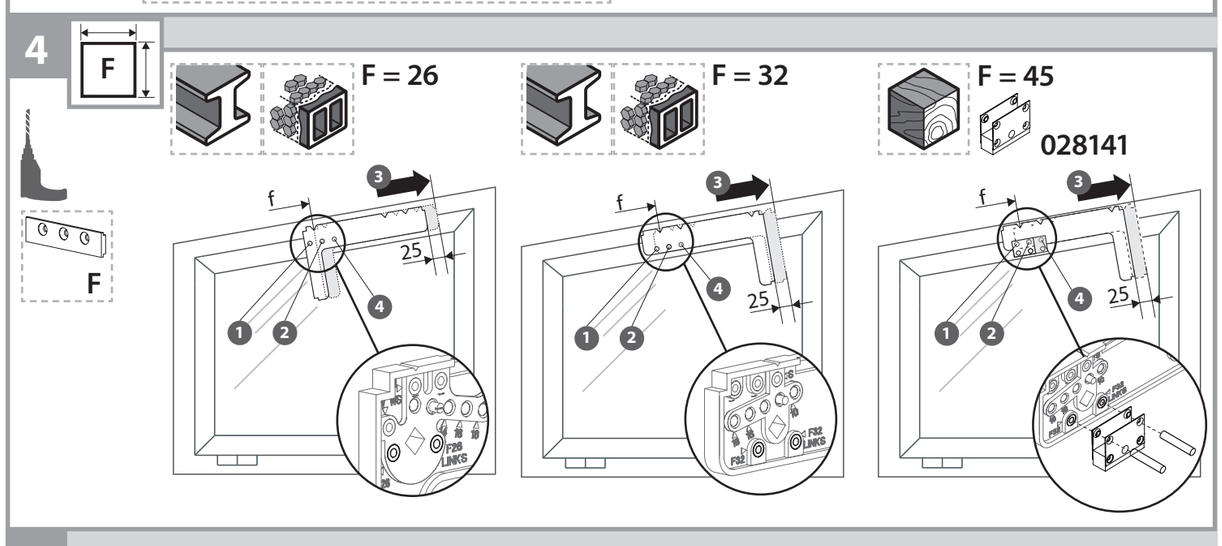

5

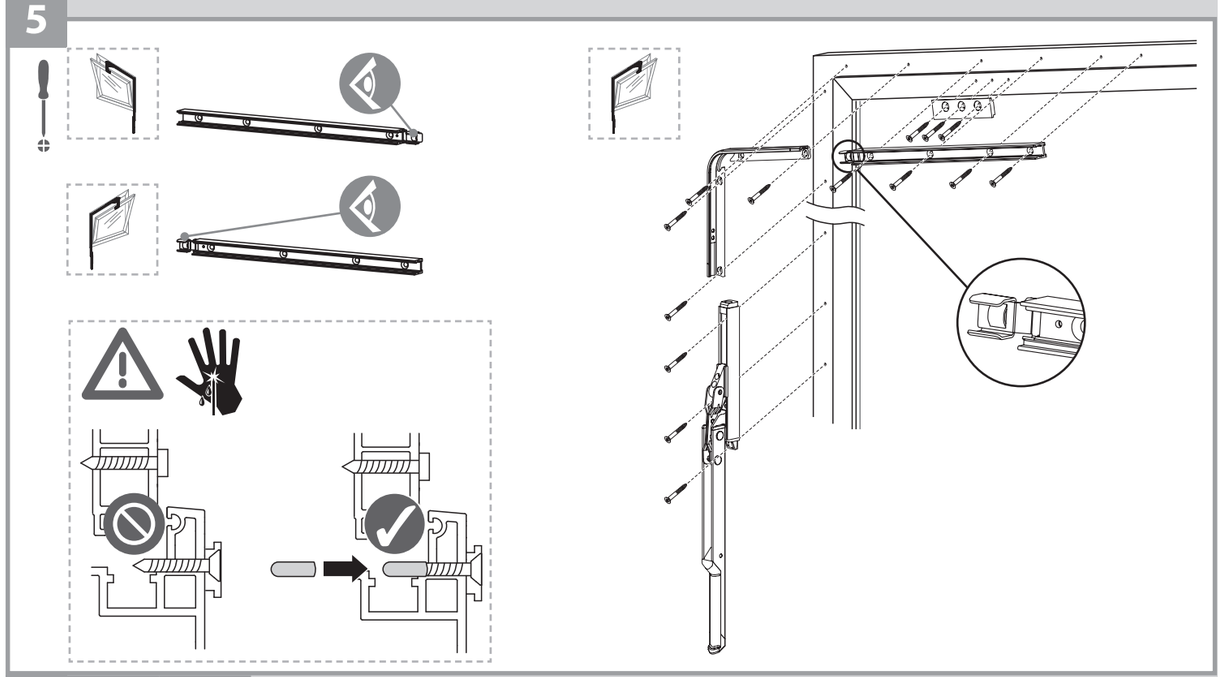

6

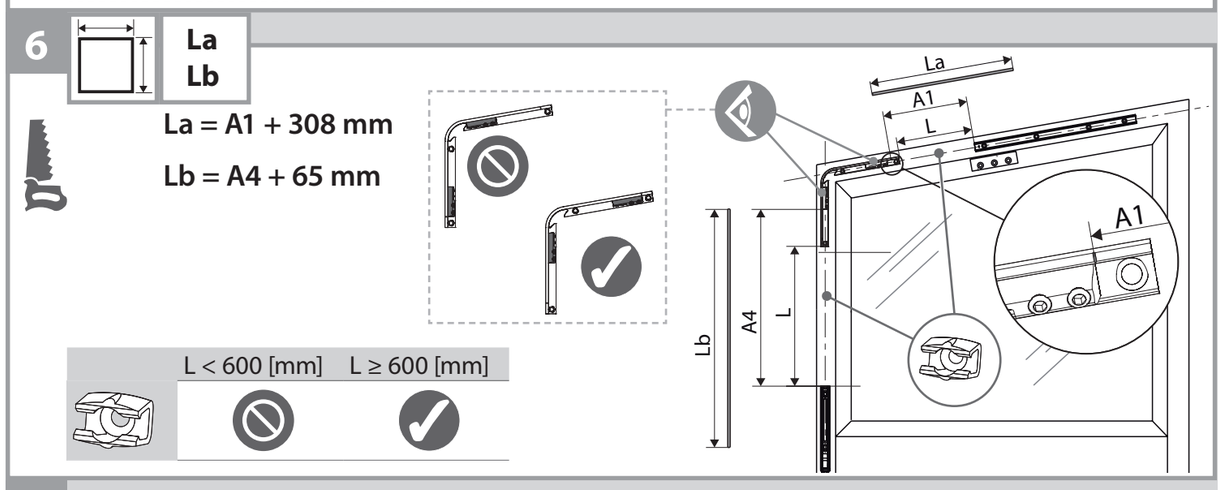

7

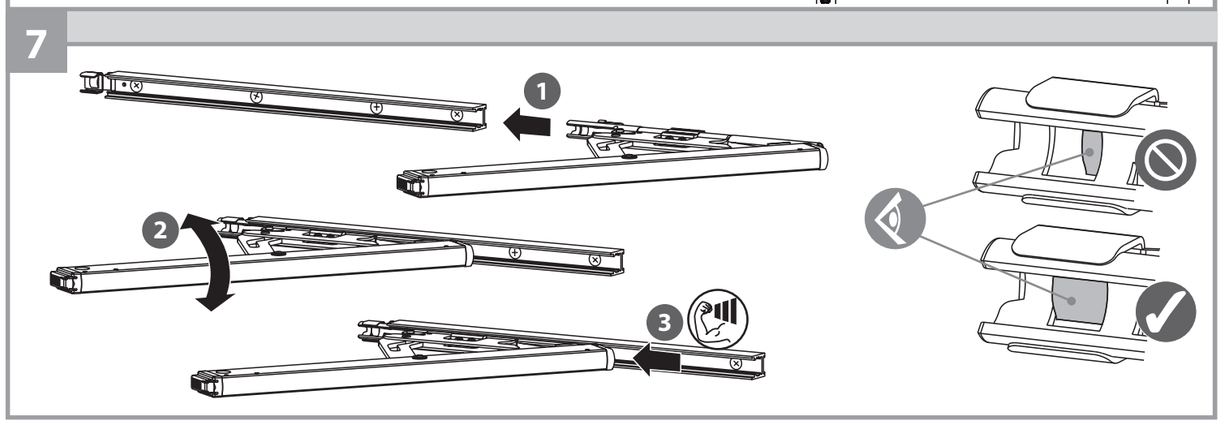

8

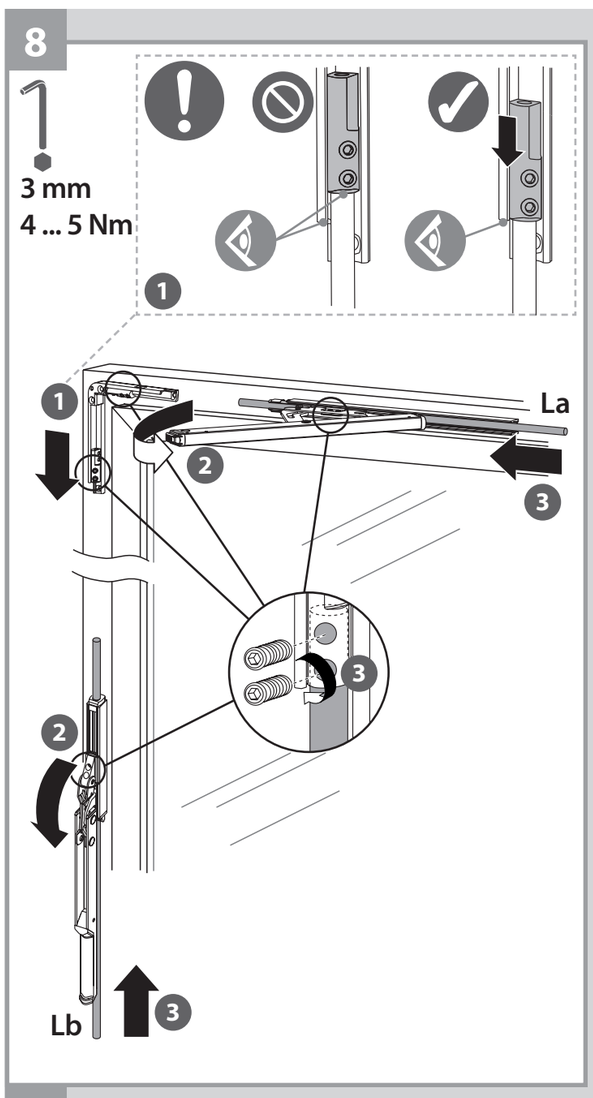

9

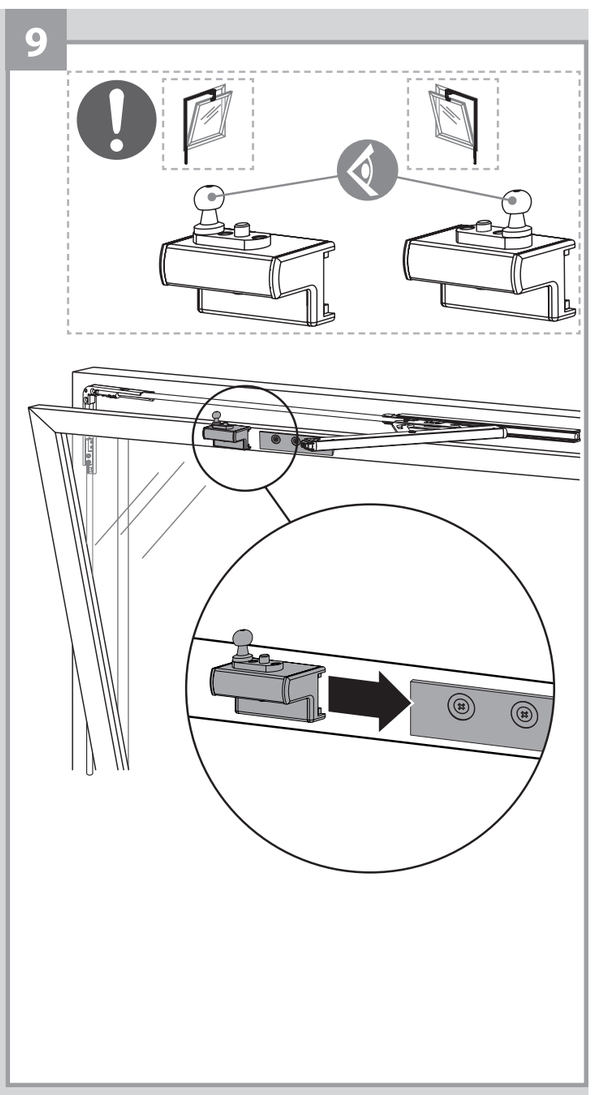

10

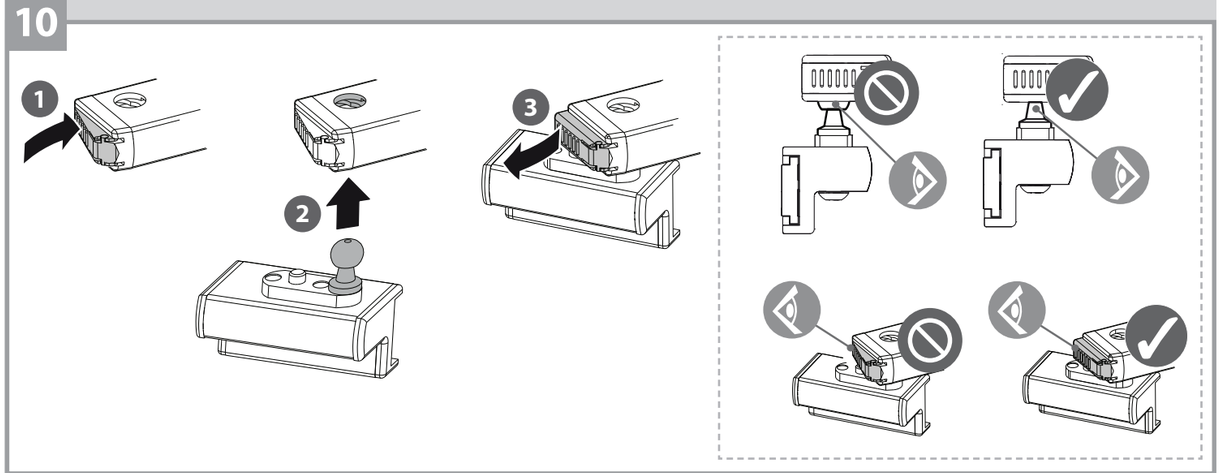

11

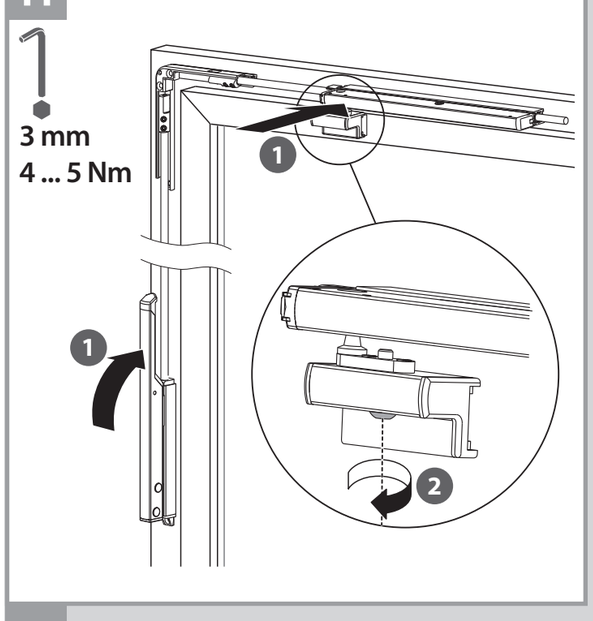

12

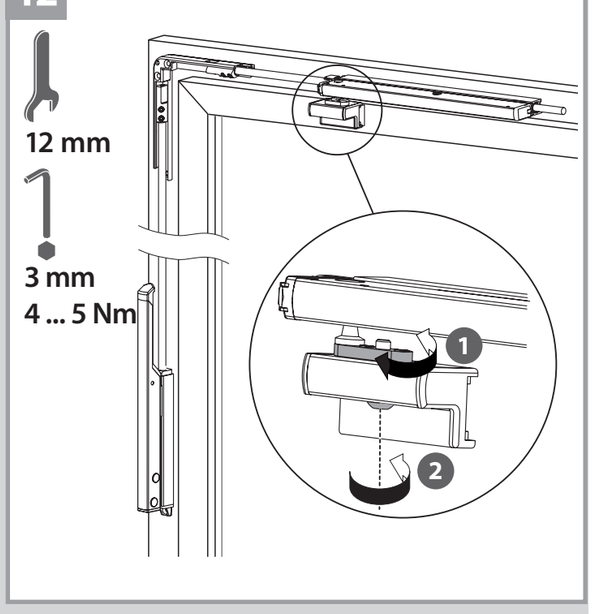

13

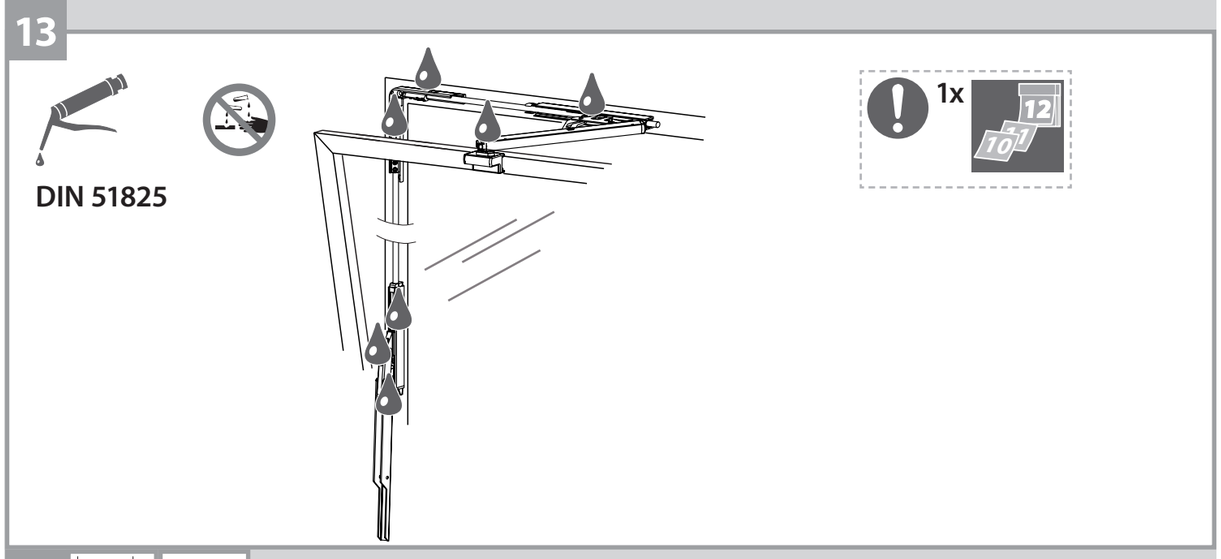

14

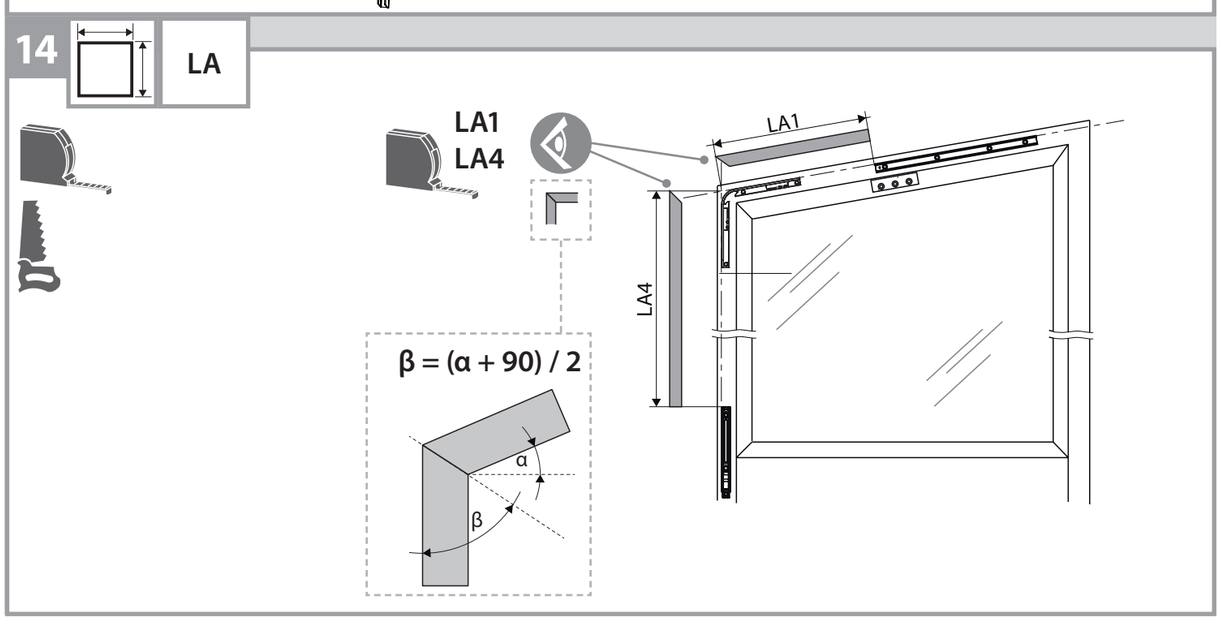

GEZE GmbH
Reinhold-Vöster-Straße 21–29
71229 Leonberg
Germany

Tel.: 0049 7152 203 0
Fax: 0049 7152 203 310
www.geze.com